Campi - Piso 1

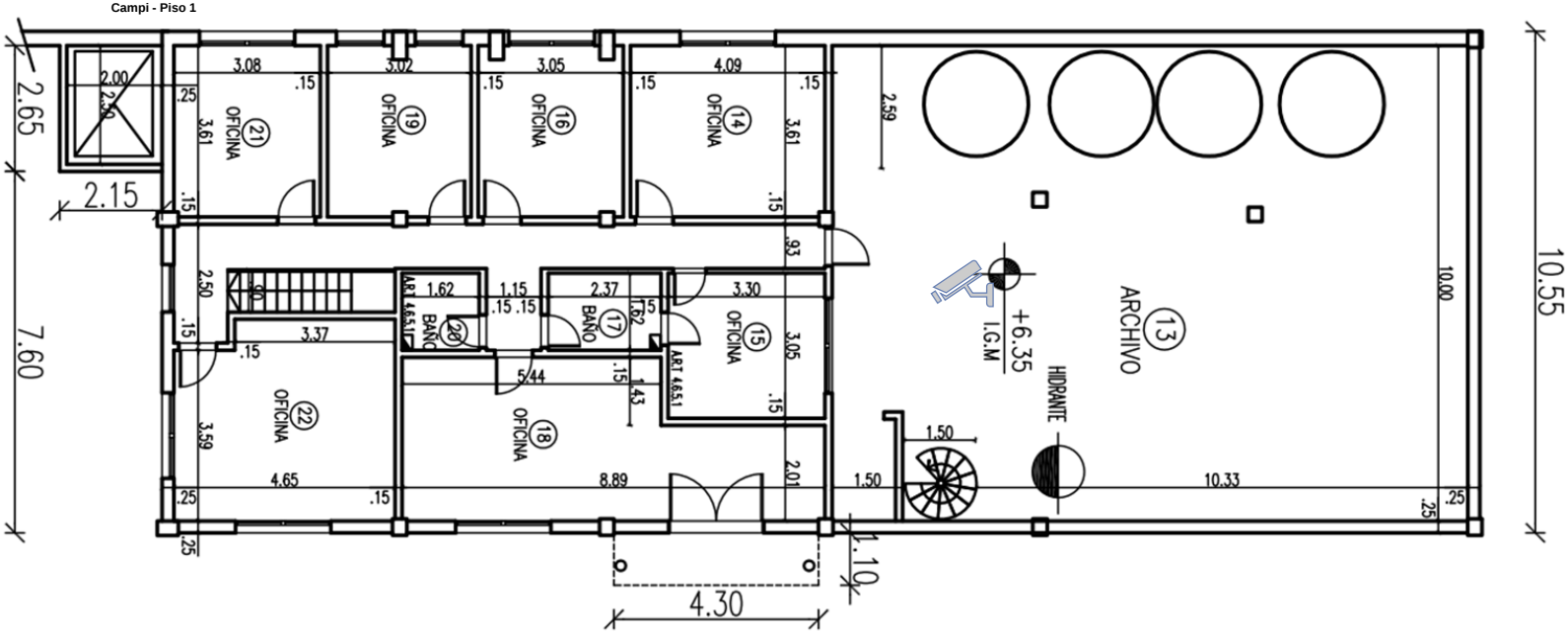
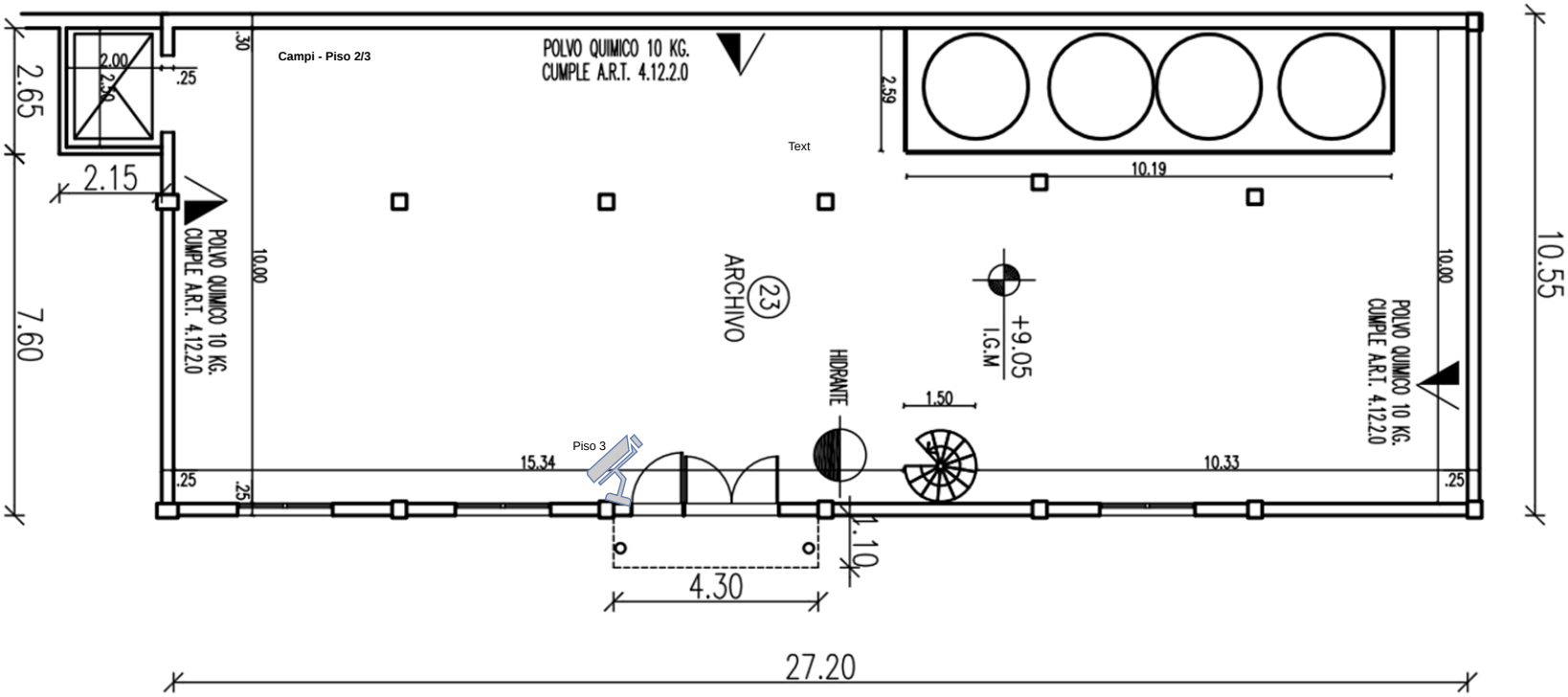
Campi - Piso 2/3